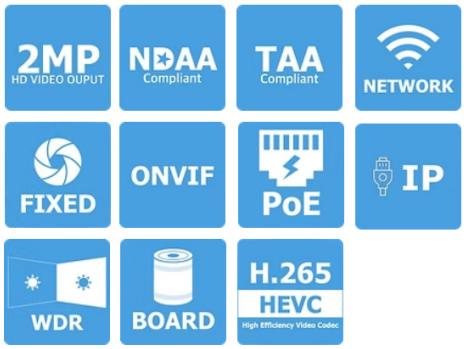



2MP IP Mini Bullet Camera

Art: 16130-IP

Diese Mini Bullet IP-Kamera hat eine Auflösung von 2 Megapixel und einen Durchmesser von nur 20,8 Millimeter, bei einer Länge von nur 79 Millimeter.
Das Gehäuse ist aus widerstandsfähigem Aluminium, hergestellt im Druckguss-Verfahren. Trotz der geringen Größe, wurden bei den Features keine Abstriche gemacht. Es ist ein Sony IMX307-Sensor verbaut und die gesamte Elektronik erfüllt die NDAA Vorgaben. Die Kamera ist kompatibel zu unseren Netzwerkrekordern und kann leicht eingebunden werden. Lieferung inkl. Wand-/Deckenhalter.

- 2MP
- Ø20.8mm x 79mm (L)
- Aluminium Druckguss Gehäuse
- 4mm Festobjektiv
- 1/2.8“ Sony STARVIS CMOS Sensor
- Progressive Scan
- Total Pixels: 1945 x 1109 (2.16MP)
- Effective Pixels: 1920 x 1080 (2.07MP)
- Full HD 1080p / HD 720p @ 30 fps
- Video Output: IP Network
- 2DNR / 3DNR Rauschunterdrückung
- DOL HDR (Digital Overlap High Dynamic Range)
- SHDR (True WDR) / Digital WDR @ 30 fps
- DC 12V & PoE
- ONVIF

VC Videocomponents GmbH
Tel.Nr.: 0 43 21-39 05 40
Internet: www.vcvideo.de

© Änderungen in Technik, Design und Ausstattung vorbehalten

Technische Daten

CAMERA FUNCTIONS

HDR
DOL HDR (Digital Overlap High Dynamic Range)

Wide Dynamic Range
SHDR (True WDR) / Digital WDR @ 30 fps

Day and Night Mode
Automatic, Day, Night

Noise Reduction
2DNR / 3DNR

Auto Exposure Mode
Automatic, Manual

Shutter Speed Control
1/30,000 – 1/30 sec (Automatic / Manual)

Gain Control
0dB – 69dB (Automatic / Manual)

Auto White Balance
Auto, Outdoor, Shade, Clear sky, Fluorescent light, Light Bulb, Manual

Digital Zoom
Up to 8x

OSD
On / Off

BLC
On / Off

HLC
On / Off

Image Effect
Mirror, Flip

Privacy Mask
Up to 8 Areas Selection

Tamper
On / Off

Video Motion Detection
Up to 4 Areas Selection

Lens Distortion Compensation
On / Off

CAMERA

Image Sensor
1/2.8" Sony CMOS Sensor, IMX307

Total Pixels
1945 (H) x 1109 (V) = 2.16MP

Active Pixels
1920 (H) x 1080 (V) = 2.07MP

Scanning Mode
Progressive Scan

Minimum Illumination
Color: 0.1 Lux | B&W: 0.01 Lux

S/N Ratio
More than 50dB (AGC off)

LENS

Lens Type
Fixed Lens

Focal Length
4mm

GENERAL

Power Source
DC 12V (+/-) 10%, PoE IEEE802.3af, Class3

Power Consumption
120mA

Operating Temperature
-10°C – +50°C / 0% – 90% RH

Dimensions
Ø20.8mm x 78.9mm

Kabellänge
63cm

Gewicht
155g

Schutzklasse
IP65

Inklusive
Kabel, Wand-/Deckenhalter

© Änderungen in Technik, Design und Ausstattung vorbehalten

Technische Daten

Video Compression
H.264 / H.265 / MJPEG

Video Resolution
1920 x 1080, 1280 x 960, 1280 x 720, 640 x 480, 640 x 360, 320 x 240

Video Frame Rate
1920 x 1080 @ up to 30 fps

Video Streaming
Simultaneously H.265, H.264, MJPEG | Independent Frame Rate and Bandwidth Control | VBR / CBR Mode

Audio Streaming
Two way (G.711)

NETWORK

FTP Uploading
MJPEG Still Image

Event In
Onboot / Trigger / Network Loss / Tampering / Motion

Event Out Notification
Email, FTP

Login Authority
Administrator, Operator, Guest

Event Buffering
FTP: Pre / Post Event Time: 0 – 30 sec, FPS: 1 – 2 fps

Manual Trigger
Still Image Capture

Security
Multi User Authority, IP Filtering, HTTPS

Network Time Sync
Synchronize Computer / NTP Server, Manual

Software Reset
Restart, Reset, Factory Default

Auto Recovery
Backup, Restore

Remote Upgrade
Using Web Browser

Protocols
TCP/IP, UDP, IPv4, IPv6, HTTP, HTTPS, FTP, UPnP, RTP, RTSP, TRCP, DHCP, ARP, Zeroconf, Bonjour, SNMP

Client Software
Built in Web,

Max User Connection
10 Users

Ethernet Tx / Rx
RJ-45 (10/100 Base-T)

© Änderungen in Technik, Design und Ausstattung vorbehalten

Abmessungen

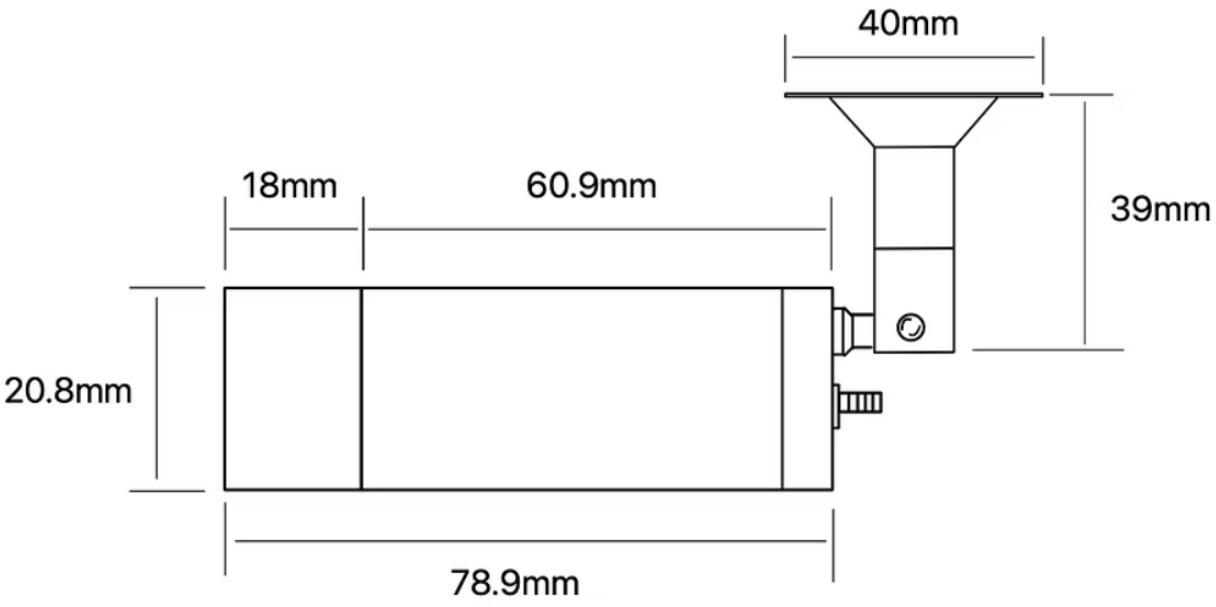

VC Videocomponents GmbH
Tel.Nr.: 0 43 21-39 05 40
Internet: www.vcvideo.de

© Änderungen in Technik, Design und Ausstattung vorbehalten